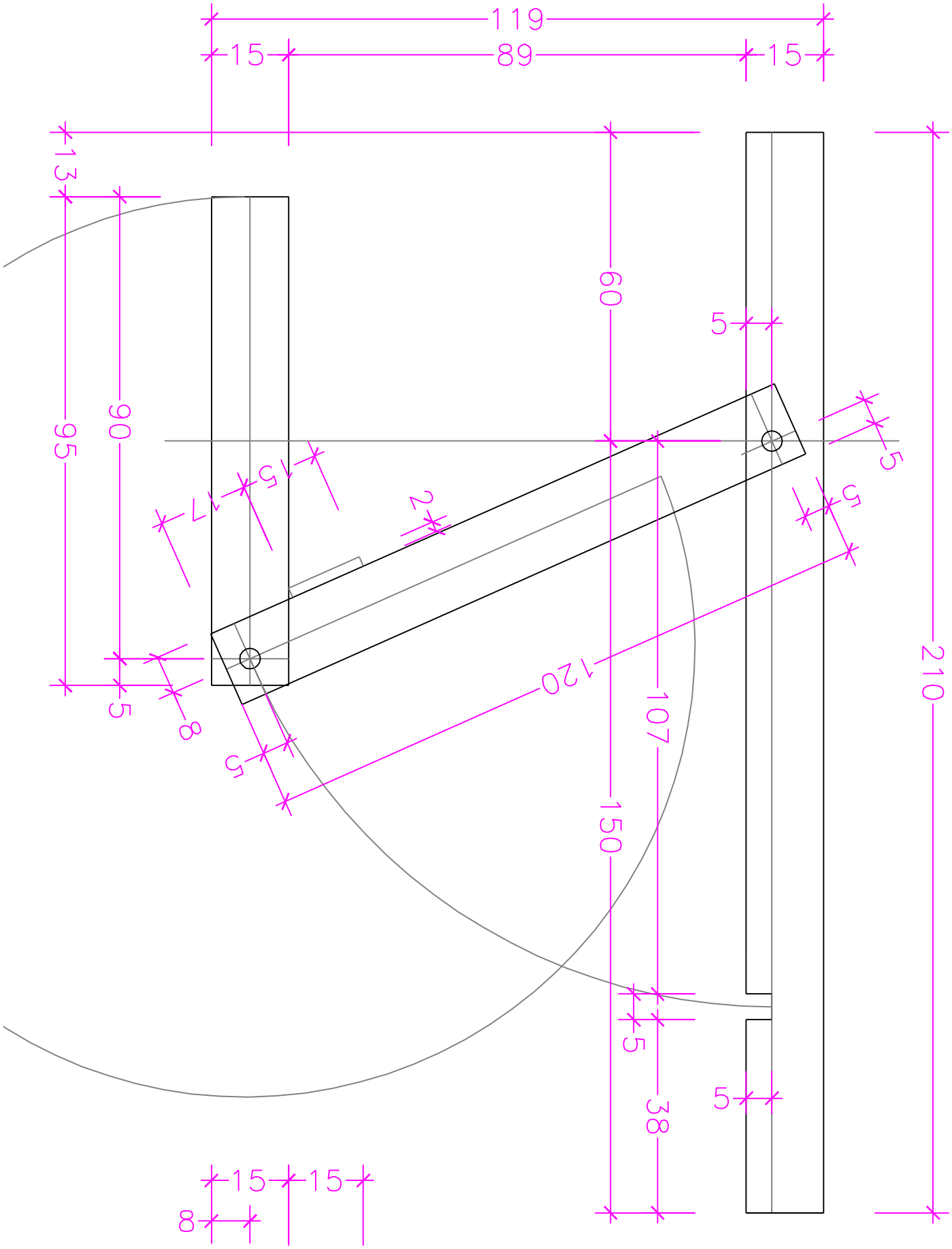
119
15
89
15
13
95
90
60
5
5
5
5
17
15
2
120
107
150
5
8
5
5
38
210
15
15
8